finsecur.com

MDLO Nano et MDLO

MODULE DÉPORTÉ POUR LIGNE OUVERTE

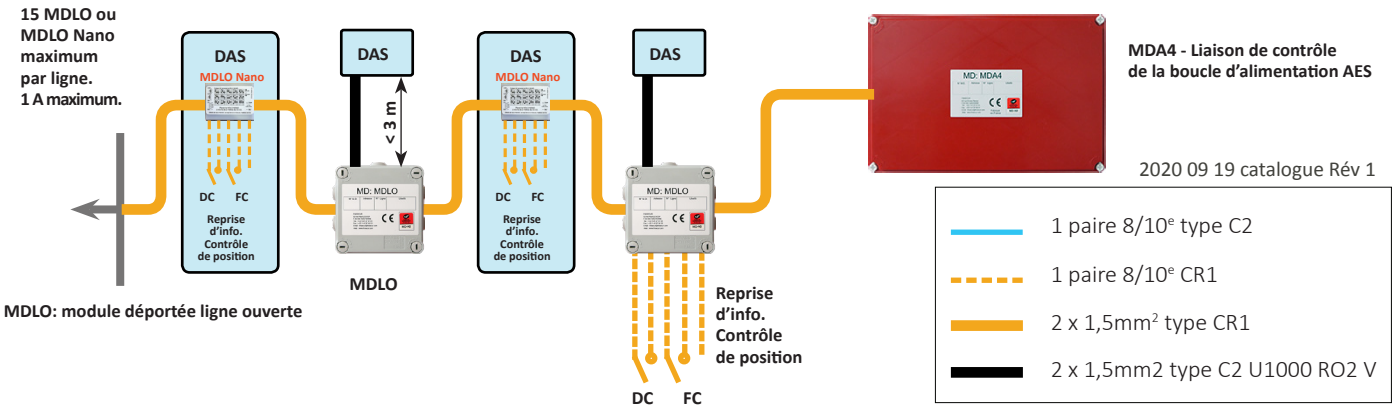

2020 09 19 catalogue Rév 1